第30回　財団杯（U-12）少年サッカー大会

順位別リーグ組合せ表　　2016/10/16（日）　　帯広の森球技場

決勝トーナメント
全コート

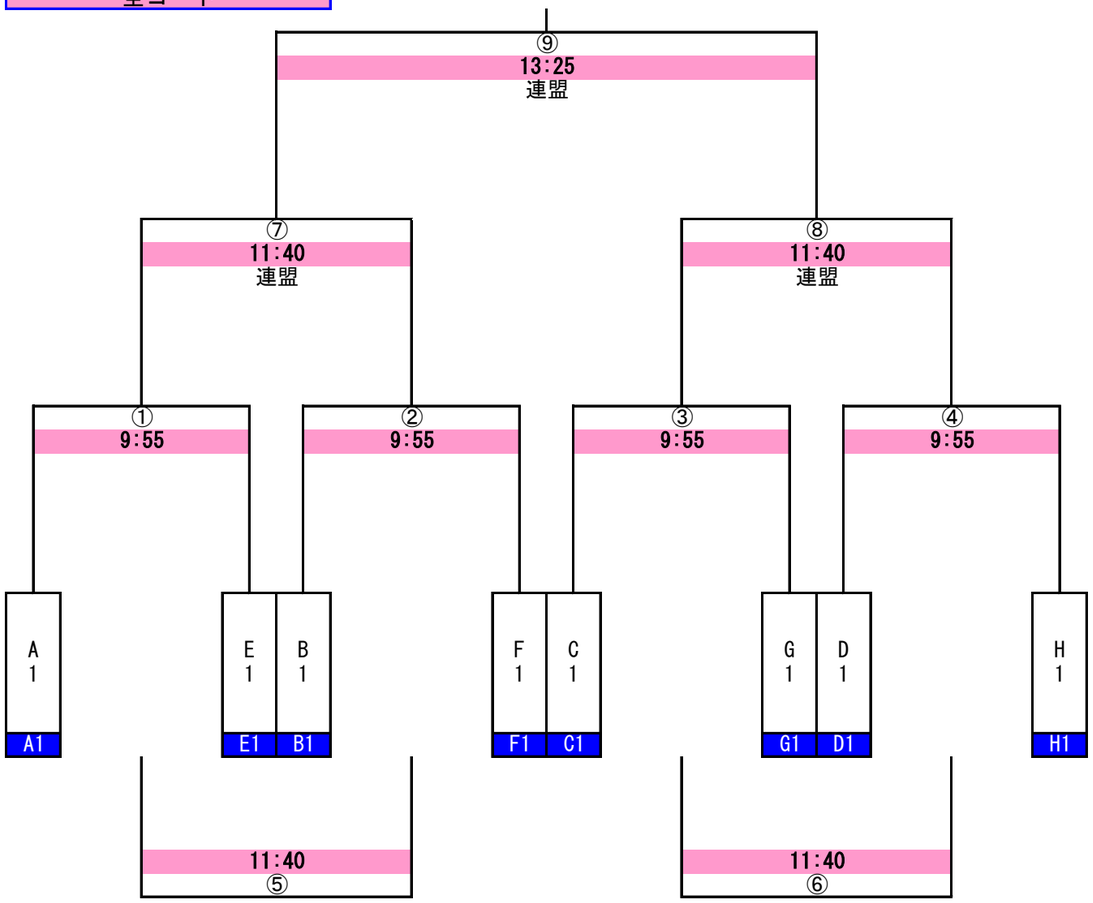

順位別リーグ　Ａ～Ｄコート

Ａブロック（Ａコート）

		A2	B2	C2	勝ち点	得失点	総得点	順位
1	A2		1 △ －	4 △ －	2	0	0	1
2	B2	△ 0 － 0		9 △ －	2	0	0	1
3	C2	△ 0 － 0	△ 0 － 0		2	0	0	1

Ｂブロック（Ｂコート）

		D2	E2	F2	勝ち点	得失点	総得点	順位
4	D2		1 △ －	6 △ －	2	0	0	1
5	E2	△ 0 － 0		9 △ －	2	0	0	1
6	F2	△ 0 － 0	△ 0 － 0		2	0	0	1

Ｃブロック（Ｃコート）

		G2	H2	A3	勝ち点	得失点	総得点	順位
7	G2		1 △ －	5 △ －	2	0	0	1
8	H2	△ 0 － 0		8 △ －	2	0	0	1
9	A3	△ 0 － 0	△ 0 － 0		2	0	0	1

Ｄブロック（Ｄコート）

		B3	C3	D3	勝ち点	得失点	総得点	順位
10	B3		1 △ －	5 △ －	2	0	0	1
11	C3	△ 0 － 0		8 △ －	2	0	0	1
12	D3	△ 0 － 0	△ 0 － 0		2	0	0	1

Ｅブロック（Ａコート）

		E3	F3	G3	勝ち点	得失点	総得点	順位
13	E3		3 △ －	6 △ －	2	0	0	1
14	F3	△ 0 － 0		10 △ －	2	0	0	1
15	G3	△ 0 － 0	△ 0 － 0		2	0	0	1

Ｆブロック（Ｂコート）

		H3	I3	A4	勝ち点	得失点	総得点	順位
19	H3		B4 △ －	A7 △ －	2	0	0	1
20	I3	△ 0 － 0		C11 △ －	2	0	0	1
21	A4	△ 0 － 0	△ 0 － 0		2	0	0	1

Ｇブロック（Ｃコート）

		B4	C4	E4	勝ち点	得失点	総得点	順位
19	B4		B4 △ －	A7 △ －	2	0	0	1
20	C4	△ 0 － 0		C11 △ －	2	0	0	1
21	E4	△ 0 － 0	△ 0 － 0		2	0	0	1

Ｈブロック（Ｄコート）

		F4	G4	H4	勝ち点	得失点	総得点	順位
16	F4		3 △ －	7 △ －	2	0	0	1
17	G4	△ 0 － 0		10 △ －	2	0	0	1
18	H4	△ 0 － 0	△ 0 － 0		2	0	0	1

試合時間

13分-4分-13分

インターバル４分（前半終了から後半開始まで）

競技規則

① 本年度日本サッカー協会８人制サッカールールと審判法の８人制サッカールールによる。
② 本大会において退場させられた者は次の１試合に出場できず、それ以降の処置については本大会の規律委員会で決定する。
③ 試合中選手に退場者が出た場合、補充することができる。主審は競技者が補充されようとしている間は試合を停止する。
④ 本大会期間中、警告を２度受けたものは次の1試合に出場できない。
⑤ ゴールキーパは、事前に主審に通知した上で、試合の停止中に入れ替わることができる。
⑥ 交代して退いた競技者は交代要員となり再び出場することができる。回数は制限しない。

競技方法

① 順位リーグは勝ち点・得失点差・総得点・当該チームの戦績・抽選の順で順位を決定する。
② 決勝トーナメントにおいて同点の場合はＰＫ戦（３名）により勝敗を決する。
　敗者戦で同点の場合はそのまま試合を終了する。

決勝トーナメント・順位別リーグ試合時間及び審判割り当て

Ａコート

時間	試合	対戦チーム			審判
8:45	1	A2	:	B2	③
9:20	2	E3	:	F3	①
9:55	3	A1	:	E1	②
10:30	4	A2	:	C2	⑤
11:05	5	E3	:	G3	④
11:40	6	A1E1勝ち	:	B1F1勝ち	連盟
12:15	7	B2	:	C2	⑧
12:50	8	F3	:	G3	⑦
13:25	9	決勝	:	0	連盟

Ｂコート

時間	試合	対戦チーム			審判
8:45	1	D2	:	E2	③
9:20	2	H3	:	I3	①
9:55	3	B1	:	F1	②
10:30	4	D2	:	F2	⑤
11:05	5	H3	:	A4	④
12:05	6	C1G1勝ち	:	D1H1勝ち	連盟
13:05	7	E2	:	F2	⑧
14:05	8	I3	:	A4	⑦

Ｃコート

時間	試合	対戦チーム			審判
8:45	1	G2	:	H2	③
9:20	2	B4	:	C4	④
9:55	3	C1	:	G1	①
10:30	4	G2	:	A3	②
11:05	5	B4	:	E4	⑦
12:05	6	A1E1負け	:	B1F1負け	⑧
13:05	7	H2	:	A3	⑤
14:05	8	C4	:	E4	⑥

Ｄコート

時間	試合	対戦チーム			審判
8:45	1	B3	:	C3	③
9:20	2	F4	:	G4	④
9:55	3	D1	:	H1	①
10:30	4	B3	:	D3	②
11:05	5	F4	:	H4	⑦
12:05	6	C1G1負け	:	D1H1負け	⑧
13:05	7	C3	:	D3	⑤
14:05	8	G4	:	H4	⑥

審判運営

① 審判３人制で行う。
② 公認審判員２名以上をエントリーし割当て通り審判運営を行なう。

【 閉会式 】
14：00予定　準決勝進出チーム（４チーム）。

レディースホイッスルデイ

・ＣコートおよびＤコートでレディースホイッスルデイを行う予定です。
・審判割を変更して行う場合があります。
・初心者のお母さん審判が活動します。選手、指導者、応援席のみなさん、温かく見守ってください。

◆レディースホイッスルデイ参加希望者は午前８時15分に本部席前に集合してください。
◆審判服着用、ホイッスルなど主審もできる準備をお願いします。